КОТЛЫ

2025

Lamborghini CALORECLIMA

С 1960 года бренд Lamborghini стал символом итальянского мастерства и инноваций, оставив значительный след в автомобилестроении, современном сельском хозяйстве и сфере кондиционирования воздуха. Lamborghini воплощает в себе итальянский миф, являясь наследием, которое основатель компании, Ферруччо Ламборгини, передал миру. Мы гордимся этим наследием и ежедневно стремимся поддерживать его, внося новую приверженность и страсть в каждое наше начинание. Сегодня Lamborghini Caloreclima активно разрабатывает и внедряет инновационные технические решения для разработки своей продукции. Мы предлагаем обновленный ассортимент, который отвечает растущим требованиям рынка, где экологический комфорт сочетается с энергосбережением и заботой об окружающей среде. Наши передовые технологии дополняются командой профессионалов, предоставляющих предпродажную и послепродажную техническую поддержку. Они ежедневно помогают специалистам отрасли в выборе и предложении продуктов, обучении монтажников и создании эффективных систем, обеспечивая высочайший уровень сервиса и удовлетворение потребностей клиентов.

ПОКАЖИ СВОЮ ИСТИННУЮ СУЩНОСТЬ!

Dal 1960 il marchio Lamborghini ha segnato tappe fondamentali nello sviluppo industriale del nostro paese, specificamente nei settori dell'automobilismo dell'agricoltura moderna e della climatizzazione.

Lamborghini CaloreClima è oggi costantemente impegnata nella ricerca di soluzioni tecniche innovative per sviluppare i propri prodotti e offrire gamme aggiornate, capaci di soddisfare le sempre più particolari esigenze del mercato, che richiede sistemi dove alla garanzia del comfort ambientale deve essere affiancata una necessaria attenzione al risparmio energetico e all'ecologia.

СОДЕРЖАНИЕ

Настенный конденсационный котел
Инновационный тепловой узел THERMOBALANCE ™ 2
Raggio 3
Alhena Tech 4
Azuro 5
Toro W 6

Конденсационные напольные котлы
Clover 9
TITAN 11

Газовые котлы большой мощности
MEGAPREX N N 15
Термостатическая панель управления 16

Настенные традиционные котлы
Torero 17
Easy tech D 18

Напольные чугунные котлы
ERA F 45 D 19
GASTER N 20
EL DB N 21

Электрический настенный котел
Sirio 22

Проточный газовый водонагреватель
Brio 23

Бойлер косвенного нагрева
BSF 24

Автоматика для котлов 26

ИННОВАЦИОННЫЙ ТЕПЛОВОЙ УЗЕЛ **THERMOBALANCE ™**

Котлы Lamborghini Caloreclima являются продолжением традиции компании в области разработки и производства конденсационных теплообменников и горелочных устройств. Модуль теплообменник-горелка с технологией Thermobalance – это новейшая разработка Lamborghini Caloreclima и превосходное решение обеспечивающее беспрецедентно долгий срок службы, выдающуюся экономичность и работу в самом широком диапазоне модуляции от 15% номинальной мощности. Теплообменник выполнен в виде единой спирали из трубы из нержавеющей стали большого сечения что обеспечивает равномерный прогрев теплообменника, минимизирует образование отложений накипи и позволяет легко промыть теплообменник в случае необходимости без использования химической промывки, которая намного сложнее.

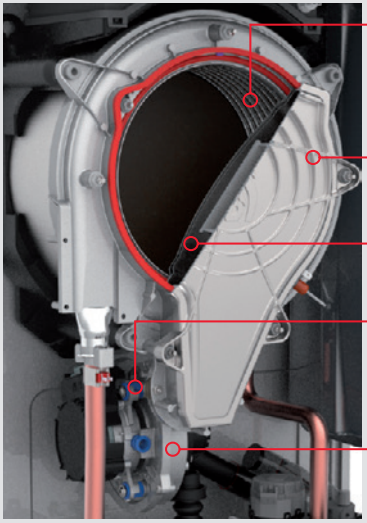

ТЕПЛООБМЕННИК (ГАРАНТИЯ 10 ЛЕТ)

Теплообменник из нержавеющей стали в виде единой спирали, гарантирующий равномерный теплообмен, устойчивость к образованию накипи и простоту промывки при необходимости.

ГАРАНТИЯ 10 ЛЕТ ГАРАНТИЯ

ДВЕРЦА ГОРЕЛКИ

Самоохлаждаемая передняя стенка камеры сгорания без теплоизоляционной панели.

ГОРЕЛКА

Уникальная сферическая горелка Microflame из нержавеющей стали.

АДАПТИВНЫЙ ГАЗОВЫЙ КЛАПАН

Умная «самоадаптивная» система разработанная на основе промышленных котлов, которая контролирует и самостоятельно адаптирует параметры горения по мере того, как изменяются внешние параметры горения.

ВЕНТИЛЯТОР

Донный вентилятор для облегчения технического обслуживания теплового узла без разборки. Встроенный обратный клапан позволяет подключить котел к коллекторным системам удаления.

КАМЕРА СГОРАНИЯ

Труба, образующая теплообменник, выполнена из нержавеющей стали AISI 304, материала, который позволяет создать чрезвычайно гладкую поверхность, т. е. теплообменник менее подвержен влиянию веществ, приводящих к образованию накипи и отложений.

Увеличенная площадь, гладкая поверхность и форма змеевика сильно снижают процент отложений внутри трубы и значительно продлевают срок службы теплообменника

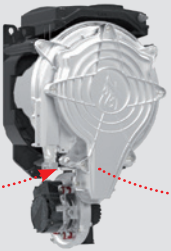

Крышка с воздушным охлаждением. Без теплоизоляционной панели (которая не ломается во время технического обслуживания)

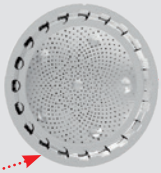

Эксклюзивная полусферическая горелка из нержавеющей стали

Raggio

Двухконтурный конденсационный котёл

Премиальный котел, которого вы достойны!

- Цельнотянутый теплообменник из нержавеющей стали с добавлением титана для повышения долговечности. Отсутствие сварных швов и увеличенное проходное сечение теплообменника обеспечивают максимальную эффективность и производительность.
- Встроенная система адаптации к условиям эксплуатации позволяет котлу работать практически в любых условиях.
- Высокий уровень модуляции мощности, почти бесшумная работа.
- Энергоэффективность A+ с дистанционным управлением и наружным датчиком.
- Высокая производительность горячей воды благодаря улучшенному теплообменнику.
- Дизайн, который никого не оставляет равнодушным.
- Встроенный протокол Opentherm – никаких ограничений.
- Встроенная погодозависимая автоматика для абсолютного комфорта.

Технические характеристики

Модель Raggio		28 C	34 C
Тип камеры сгорания		Закрытая	
Количество контуров		2 контура: отопление и ГВС	
Диаметр дымохода	мм	60/100 или 80/80*	
Материал первичного теплообменника		Нержавеющая сталь	
Макс./мин. тепловая мощность ОВ	кВт	24.5 / 2.9	30.6 / 2.9
Макс./мин. полезная тепловая мощность ОВ (80/60°C)	кВт	24.0 / 2.8	30 / 2.8
Макс./мин. полезная тепловая мощность ОВ (50/30°C)	кВт	26.0 / 3.1	32.5 / 3.1
Макс./мин. полезная тепловая мощность ГВС	кВт	28.0 / 2.8	34.0 / 2.8
Макс./мин. производительность (КПД) (80/60°C)	%	98.1 / 98	97.9 / 98
Макс./мин. производительность (КПД) (50/30°C)	%	106.1 / 107.5	
Производительность (КПД) при 30% нагрузке	%	109.7	109.5
G20 макс./мин. расход газа	$м^3$/ч	3.02 / 0.31	3.67 / 0.31
G31 макс./мин. расход газа	кг/ч	2.21 / 0.23	2.70 / 0.23
Обьем воды в котле, ОВ	л	2.9	4.3
Объем расширительного бака, ОВ	л	8	10
Макс./мин. рабочее давление ГВС	бар	9 / 0.3	
Расход ГВС Δt 25°C	л/мин	16.1	19.5
Расход ГВС Δt 30°C	л/мин	13.4	16.2
Потребляемая электрическая мощность	Вт	82	99
Габаритные размеры (В×Ш×Г)	мм	700 x 420 x 320	
Присоединительные размеры (CO - ГВС - Газ)	дюйм	3/4"-1/2"-3/4"	
Вес (без воды)	кг	28	32
АРТИКУЛ		**0TSB4MYD**	**0TSB7MYD**

Alhena Tech

Настенный конденсационный котел с мгновенным получением горячей воды для бытовых нужд

Строгий и стильный дизайн для самых требовательных.

- Цельнотянутый теплообменник из нержавеющей стали с добавлением титана для повышения долговечности.
- Встроенная система адаптации к условиям эксплуатации позволяет котлу работать практически в любых условиях.
- Сенсорная панель управления и графический дисплей.
- Цифровая автоматическая регулировка процесса горения для оптимального сгорания, учитывающая качество и давление газа. Котёл может работать как на метане, так и на сжиженном газе без дополнительных настроек.
- Система Thermobalance: теплообменник-горелка с самоохлаждающейся крышкой камеры сгорания обеспечивает предварительный подогрев газовоздушной смеси, повышает эффективность и экономичность котла.

Технические характеристики

Модель Alhena Tech		24 C	28 C	34 C	28 H	34 H	45H
Тип камеры сгорания		Закрытая					
Количество контуров		2 контура: отопление и ГВС			1 контур*		
Диаметр дымохода	мм	60/100 или 80/80*					
Материал первичного теплообменника		Нержавеющая сталь					
Макс./мин. тепловая мощность ОВ	кВт	20.4 / 3.5	24.5 / 3.5	30.6 / 3.5	28.5 / 3.5	34.7 / 3.5	43,8 / 6,4
Макс./мин. полезная тепловая мощность ОВ (80/60°C)	кВт	20.0 / 3.4	24.0 / 3.4	30.0 / 3.4	27.9 / 3.4	34.0 / 3.4	42,9 / 6,3
Макс./мин. полезная тепловая мощность ОВ (50/30°C)	кВт	21.6 / 3.8	26.0 / 3.8	32.5 / 3.8	30.2 / 3.8	36.8 / 3.8	46,5 / 6,9
Макс./мин. полезная тепловая мощность ГВС	кВт	24.5 / 3.4	28.0 / 3.4	34.0 / 3.4	-	-	-
Макс./мин. производительность (КПД) (80/60°C)	%	98.1 / 98.0	98.1 / 98.0	97.9 / 98.0	98.1 / 98.0	97.9 / 98.0	98,0 / 97,8
Макс./мин. производительность (КПД) (50/30°C)	%	106.1 / 107.5	106.1 / 107.5	106.1 / 107.5	106.1 / 107.5	106.1 / 107.5	106,1 / 107,6
Производительность (КПД) при 30% нагрузке	%	109.7	109.7	109.5	109.7	109.5	109,6
G20 макс./мин. расход газа	м³/ч	2.65 / 0.37	3.02 / 0.37	3.67 / 0.37	3.02 / 0.37	3.67 / 0.37	4,63 / 0,68
G31 макс./мин. расход газа	кг/ч	1.94 / 0.27	2.21 / 0.27	2.70 / 0.27	2.21 / 0.27	2.70 / 0.27	3,40 / 0,5
Объем воды в котле, ОВ	л.	2.9	2.9	4.3	2.9	4.3	5,5
Объем расширительного бака ОВ	л.	8	8	10	8	10	-
Макс. рабочее давление ОВ	бар	0.8	0.8	0.8	0.8	0.8	0,8
Макс./мин. рабочее давление ГВС	бар	9 / 0.3	9 / 0.3	9 / 0.3	-	-	-
Расход ГВС Δt 25°C	л/мин	14	16.1	19.5	-	-	-
Расход ГВС Δt 30°C	л/мин	11.7	13.4	16.2	-	-	-
Потребляемая электрическая мощность ОВ	Вт	63	70	80	70	80	132
Потребляемая электрическая мощность ГВС	Вт	73	82	99	-	-	-
Габаритные размеры (В×Ш×Г)	мм	700×420×320					
Присоединительные размеры (СО - ГВС - Газ)	дюйм	3/4" - 1/2" - 3/4"					
Вес (без воды)	кг	28	28	32	28	32	35
АРТИКУЛ		**0T4B2AYD**	**0T4B4AYD**	**0T4B7AYD**	**0T4D4AYD**	**0T4D7AYD**	**0T4D9AWD**

*С возможностью подключения бойлера косвенного нагрева.

Azuro

Одноконтурный конденсационный котёл

Утонченный дизайн не оставит никого равнодушным!

- Уникальный теплообменник из цельнотянутой толстостенной трубы, выполненной из нержавеющей стали без стыков и сварных швов. Увеличенное проходное сечение обеспечивает долговечность и возможность легкой промывки, высокую эффективность даже на старых системах отопления.
- Многоуровневое регулирование процесса горения: газоадаптивная технология обеспечивает контроль процесса горения в широком диапазоне модуляции мощности.
- Возможность работы котла как на метане, так и на сжиженном газе без использования дополнительных комплектов перехода на другой тип газа.
- Мощный высокоэффективный модулирующий циркуляционный насос с низким потреблением энергии (класс А).
- Одноконтурные котлы имеют возможность подключения бойлера.
- Котел поддерживает протокол OpenTherm. Это позволяет держать постоянную температуру в помещении при помощи пульта дистанционного управления CONNECT (опция).
- Возможность управления котлом через интернет (Wi-Fi), используя приложение для iOS и Android, при помощи беспроводного пульта CONNECT (опция).
- Встроенная функция погодозависимого управления при подключении уличного датчика температуры (опция).

Технические характеристики

Модель Azuro		28 H	34 H
Макс./мин. тепловая мощность системы отопления (CO)	кВт	28 / 4,8	33,6 / 5
Макс./мин. теплопроизводительность CO (80/60°C)	кВт	27,2 / 4,7	32,6 / 4,9
Макс./мин. теплопроизводительность CO (50/30°C)	кВт	29,6 / 5,2	35,6 / 5,4
Макс./мин. тепловая мощность в режиме ГВС	кВт	–	–
Макс./мин. теплопроизводительность системы ГВС	кВт	–	–
КПД Pmax (80-60°C)	%	97,8	97,7
КПД Pmin (80-60°C)	%	97,6	97,2
КПД Pmax (50-30°C)	%	106,1	106,2
КПД Pmin (50-30°C)	%	107,3	107,1
КПД 30%	%	109,7	109,7
Макс./мин. расход газа на G20	м³/ч	3,02 / 0,51	3,68 / 0,53
Макс./мин. расход газа на G31	кг/ч	2,21 / 0,37	2,70 / 0,39
Макс. проток ГВС при Δt 25°C	л	–	–
Макс. проток ГВС при Δt 30°C	л	–	–
Порожний вес	кг	29,9	30,5
АРТИКУЛ		**GCVU82VD**	**GCVU92VD**

Toro W

Одноконтурный конденсационный котел

Настенный конденсационный одноконтурный котел Toro W с уникальным теплообменником надежен и функционален. Конденсационные котлы серии Toro W могут быть установлены индивидуально или в каскаде до шести котлов с общей максимальной мощностью 900 кВт.

- **Литой теплообменник из алюминиево-кремниевого сплава** для максимально эффективной теплоотдачи и низкого перепада давления в водяном контуре.
- **Премиксная горелка** (с предварительным смешиванием) **из металлического волокна** с очень низким уровнем выбросов (класс 6 согласно EN 15502-1). Котлы могут работать на природном газе (метане) или сжиженном газе (пропан-бутан).
- **Датчик защиты от перегрева** (настроен на 95°C).
- **Встроенная каскадная автоматика.**
- **Наличие обратного клапана** в канале дымоудаления.
- **Закрытая камера сгорания.**
- Забор воздуха для горения возможен как с улицы, так и из помещения.
- Автоматика котла способна управлять системой с двумя контурами отопления или одним контуром отопления с накопительным бойлером.
- **Возможность дистанционного управления:** регулировка мощности или температуры напряжением 0-10 В; аварийная остановка котла для обеспечения безопасности и дистанционный сброс аварийного сигнала для возобновления работы; протоколы OpenTherm (OT) и Modbus с настраиваемыми параметрами.
- Одинаковые габаритные размеры всех моделей, независимо от мощности котла.

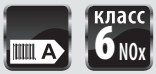

Котлы Toro W поставляются без циркуляционного насоса и без комплекта гидравлической обвязки с запорными кранами.

Для правильной установки котел следует приобретать в комплекте со следующими наборами:
– модулирующий циркуляционный насос;
– комплект гидравлической обвязки.

Комплекты перевода на сжиженный газ

Артикул	Модель котла
3980P330	TORO W 60
39847380	TORO W 99/150

Технические характеристики

Модель TORO		W 60	W 99	W 150	W 60	W 99	W 150
Класс ERP (G - A++ Class)		A	–	–			
КПД	%	109			108,6	108,1	108,1
Тип камеры сгорания		Закрытая, забор воздуха из помещения			Закрытая, забор воздуха с улицы		
Количество контуров		1			1		
Номинальная тепловая мощность (мин-макс)	кВт	15-58	19-96,6	24-143	15-58	19-96,6	24-143
Номинальная тепловая мощность 80/60 °C (мин-макс)	кВт	14,7-57	18,7-94,7	23,6-140	14,7-57	18,7-94,7	23,6-140
Номинальная тепловая мощность 50/30 °C (мин-макс)	кВт	16,3-60,8	20,5-100	25,9-148	16,3-60,8	20,5-100	25,9-148
Присоединительные размеры (CO - Газ)	дюйм	1 1/2 - 1			1 1/2 - 1		
Габаритные размеры	мм	904x610x460			904x610x460		
Вес (без воды)	кг	54	63	73	67	76	86
Диаметр дымохода	мм	100			100		
АРТИКУЛ		**0MDLAAWD**	**0MDLDAWD**	**0MDLFAWD**	**0MDSAAWD**	**0MDSDAWD**	**0MDSFAWD**

Toro W

Каскадная установка

Встроенный каскадный контроллер позволяет объединить до 6 котлов в каскад. **Суммарная мощность каскада до 900 кВт.**

При помощи стандартных гидравлических аксессуаров котлы серии Toro W могут объединяться в каскадные группы с комбинациями из 2, 3 и 4 котлов до максимальной мощности около 600 кВт.

Размеры Toro W

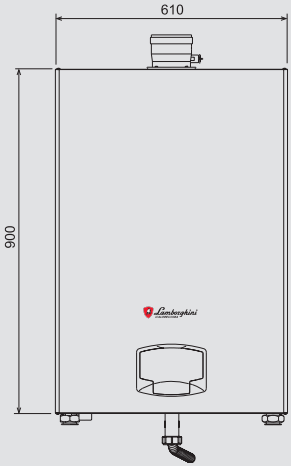

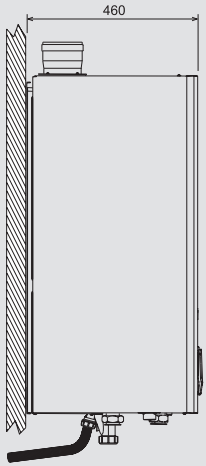

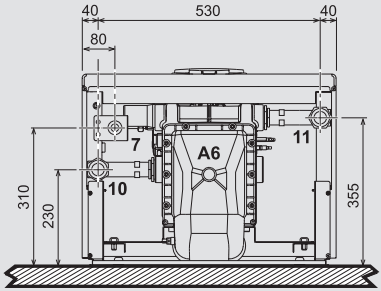

ВИД СНИЗУ мод. FORCE W 66 и 80

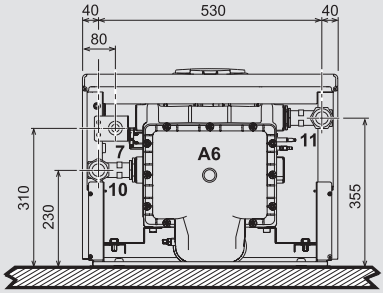

ВИД СНИЗУ мод. FORCE W 99 и 120

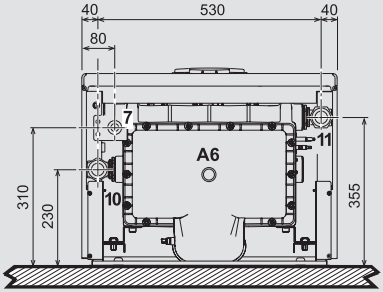

ВИД СНИЗУ мод. FORCE W 150

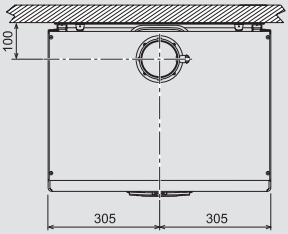

Вид сверху

Обозначения

7	Ø1" вход газа
10	Ø1"½ подающая магистраль
11	Ø1"½ обратная магистраль
A6	Отвод конденсата
A1	Выход дымовых газов Ø100 мм

Clover

Конденсационный напольный котел

- Высокая сезонная эффективность: ηs 94%.
- Встроенная каскадная автоматика для объединения до 6 котлов (до 1920 кВт).
- Электронное управление горением с модуляцией 1/5 для одного котла и 1/30 для каскада.
- Большой выбор комплектующих для каскадной установки.
- Управление системой с двумя контурами или одним с бойлером, расширение с блоком FZ4 B.
- Запатентованный теплообменник из нержавеющей стали с высокой эффективностью.
- Большой объем воды в теплообменнике, подключение бойлера без гидравлической стрелки.
- Микрофакельная горелка с низкими выбросами оксидов азота.
- Большой информационный дисплей.
- Регулировка мощности по потребностям системы отопления и ГВС.
- Поддержка протоколов OPENTHERM и MODBUS.
- Возможность дистанционного управления и диспетчеризации.
- Работа на природном и сжиженном газе.
- Возможность установки ΔT° между подачей и "обраткой" для повышения эффективности.
- Компактные размеры и колеса для легкой транспортировки и установки.

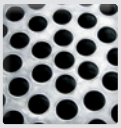

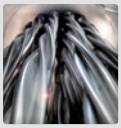

Комплекты перевода на сжиженный газ

КОТЕЛ	Артикул
Clover 70	39848530
Clover 125	39847380
Clover 220	39847390
Clover 320	39847390

Технические характеристики

МОДЕЛЬ			Clover 70	Clover 125	Clover 220	Clover 320
КПД		%	109,7	109,7	109,5	109,7
Тип камеры сгорания			откр.	откр.	откр.	откр.
Количество контуров			1	1	1	1
Тепловая мощность (мин-макс)	CO	кВт	14,0-65,5	23,0-116,0	41,0-207,0	62,0-299,0
Расход газа (мин-макс)	прир. газ	$м^3$/ч	1,48-6,93	2,43-12,28	4,34-21,9	6,56-31,64
	сжиж. газ	кг/ч	1,09-5,09	1,79-9,01	3,19-16,08	4,82-23,0
КПД 30% частичная загрузка		%	109,6	109,6	109,6	109,6
Присоединительные размеры (CO - Газ)		дюйм	1,1/4 - 3/4	1,1/4 - 3/4	1,1/4 - 3/4	DN65 - 3/4
Габаритные размеры		мм	1760x540x668	1780x660x808	1820x780x953	1850x900x1113
Вес (без воды)		кг	180	280	400	500
Количество воды в котле		л	166	265	386	530
Диаметр дымохода		мм	100	100	160	200
АРТИКУЛ			**0RBM4AWD**	**0RBM7AWD**	**0RBMAAWD**	**0RBMDAWD**

Размеры

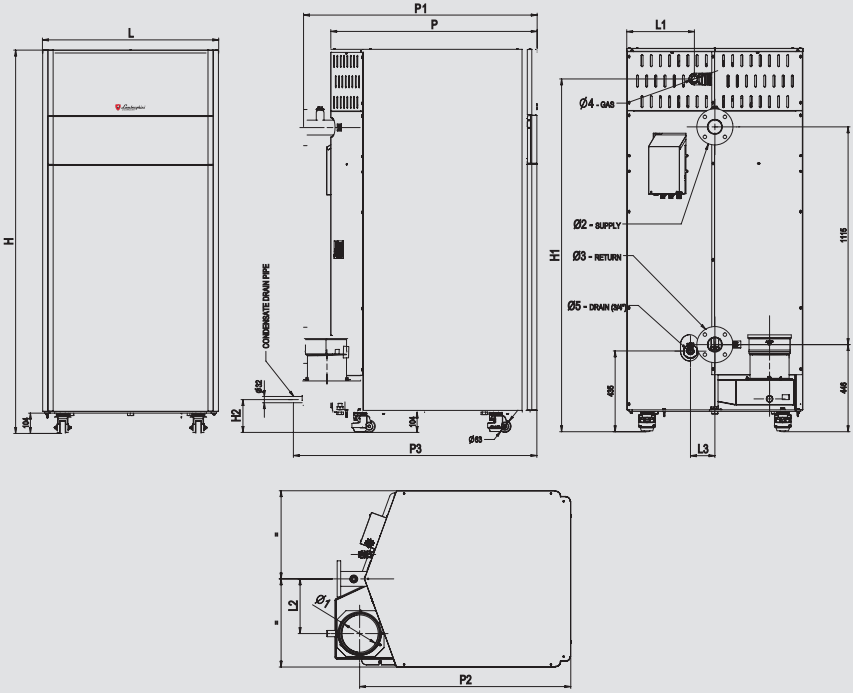

Гидравлическая, газовая арматура и отводы дымовых газов

МОДЕЛЬ		Clover 70	Clover 125	Clover 160	Clover 220	Clover 320
Ø 1	Отвод дымовых газов Ø (мм)	80	100	160	160	200
Ø 2	Подача в систему отопления	1 1/4"	1 1/4"	2"	2"	DN65
Ø 3	Обратка из системы отопления	1 1/4"	1 1/4"	2"	2"	DN65
Ø 4	Вход газа	3/4"	1"	1"	1"	1"
Ø 5	Слив котла	3/4"	3/4"	3/4"	3/4"	3/4"

Габариты и размеры

МОДЕЛЬ	L мм	L1 мм	L2 мм	L3 мм	H мм	H1 мм	H2 мм	P мм	P1 мм	P2 мм	P3 мм
Clover 70	540	305	160	100	1910	1825	230	680	765	685	785
Clover 125	660	385	210	100	1930	1840	220	800	895	815	935
Clover 160-220	780	295	240	125	1960	1790	210	925	1055	955	1105
Clover 320	900	345	280	125	1990	1830	190	1055	1080	1080	1225

TITAN

Напольный конденсационный котел от 150 до 600 кВт

Напольный конденсационный котёл для новых зданий и реконструированных объектов для установки в технических помещениях для обогрева жилых зданий, офисных и складских помещений.

- Модельный ряд состоит из **7 моделей генераторов** с принудительным дымоудалением и забором воздуха из помещения (открытая камера сгорания).
- Это готовый модульный котел, включающий все основные элементы, что позволяет значительно сэкономить на обвязке котельной.
- MACH был разработан как каскад из соединенных тепловых блоков, управляемых единым электронным контроллером, который способен довести **модуляцию мощности до максимального соотношения в 1/40.**
- Имеет один из самых высоких показателей КПД среди подобного оборудования, представленного на рынке на сегодняшний день.
- **Управляющая электроника Titan** в сочетании с **термоконтроллером THETA+** обеспечивают высокий КПД и высокое качество работы при установке нескольких котлов в каскад.

- Тепловой модуль (котел) состоит из **каскада блоков, изготовленных из алюминиево-кремниевого сплава.** Котел сохраняет работоспособность при отказе одного или нескольких блоков, остальные блоки продолжают работать в штатном режиме. На каждом блоке установлены **насосная группа** и **премиксная горелка** с полным предварительным смешиванием воздуха и газа и низким уровнем загрязняющих выбросов (класс 6 в соответствии с EN 15502-1).
- Горелка, изготовленная из металла и микроволокна, может работать **на природном или сжиженном газе.**
- **Защитные системы генератора:**
  - комплект из двух датчиков температуры (подача и обратка) для работы при постоянной ΔT (от 0 до 60 °C);
  - защитный датчик дымовых газов;
  - реле давления воды с минимальной настройкой 0,8 бар;
  - гидравлический блок с 3-ходовым отсечным клапаном со сбросом давления и с обратным клапаном на подаче.
- **Контур принудительного дымоудаления** с обратным клапаном для каждого блока и забором воздуха из помещения.
- Панель управления с защитной дверкой, встроенная в корпус.
- Четыре прочных колеса (входят в стандартную комплектацию) для облегчения разгрузочных работ и мобильности во время монтажа. Котел укомплектован регулируемыми опорными ножками для установки на объекте.
- Конструкция позволяет размещать устройство и в помещениях, и на улице без всякой дополнительной защиты от воздействия атмосферных явлений (до температуры -5 °C).
- Подключение к системе может располагаться как справа, так и слева, в комплект поставки входит комплект глухих фланцев. Используя термоконтроллер THETA+, можно устанавливать последовательно несколько генераторов MACH **(до восьми модулей)**.
- Управляющая автоматика Titan может контролировать и регулировать систему с двумя прямыми контурами в сочетании с термоконтроллером или одним прямым контуром и бойлером косвенного нагрева (ГВС).
- **Широкий МОДЕЛЬНЫЙ РЯД** дает возможность подобрать нужную модель котла исходя из потребностей системы. Котлы могут легко и эффективно подстраиваются под фактические запросы мощности системы отопления или ГВС, предотвращая частые операции включения/выключения, которые сокращают средний срок службы оборудования.
- Контроль и управление работой оборудования может осуществляться дистанционно:
  - регулировка мощности или температуры сигналом напряжением 0-10 В;
  - блокирующий аварийный сигнал для безопасности и восстановления работы;
  - протоколы связи ModBus (в сочетании с термоконтроллером THETA+).

Компоненты котлов Titan

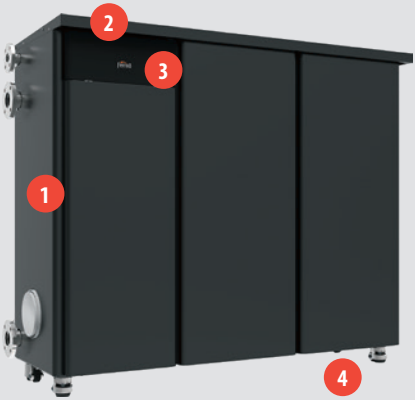

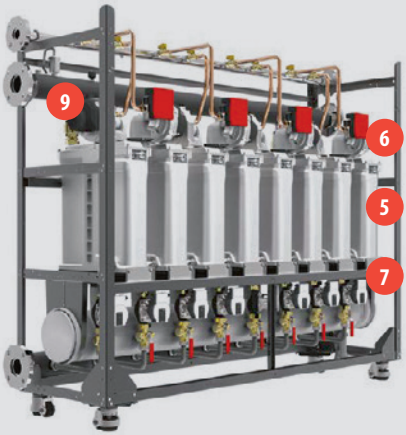

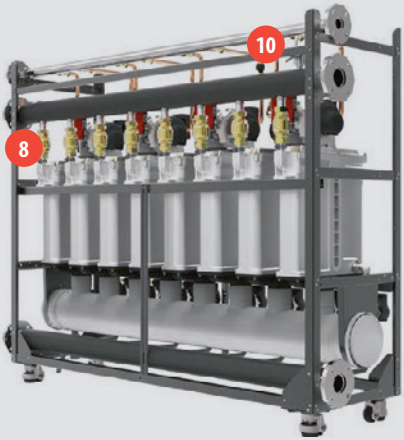

1. Наружная обшивка полностью водонепроницаема и устойчива к воздействию атмосферных воздействий
2. Единая рампа со съемными панелями облегчает доступ к внутренним узлам котла.
3. Панель управления защищена прочной накладкой
4. Котел поставляется в комплекте с 4 прочными транспортировочными колесами. Каждое колесо имеет блокировку и фиксацию.
5. Теплообменник из алюминиево-кремниевого сплава, изготовленный методом литья под давлением
6. Премиксная горелка
7. Высокоэффективный модулирующий циркуляционный насос Wilo (напор 8 м)
8. Группа подачи с обратным клапаном, 2-ходовым запорным клапаном и датчиком температуры
9. Система подачи
10. Предохранительное реле давления гидравлического контура и воздухоотводчик

Компоненты

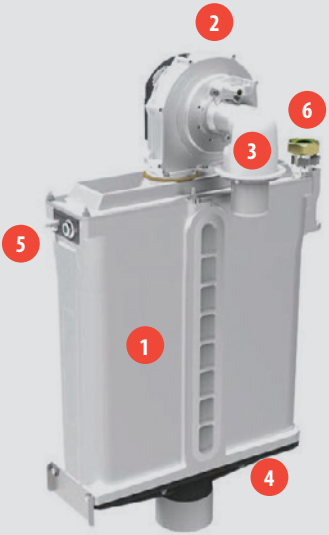

Горелка и теплообменник

1. Высокопроизводительный теплообменник из алюминиево-кремниевого сплава. Тепловая мощность каждого отдельного блока – 75 кВт.
2. Горелка с полным предварительным смешиванием, модулирующим вентилятором и передним запальником. Низкий уровень выбросов (NOx класс 6).
3. Обратный клапан дымовых газов в стандартной комплектации устанавливается на каждом котле. Устройство позволяет принудительно отводить выхлопные газы, позволяя сэкономить.
4. Поддон для сбора конденсата.
5. Электроды розжига и датчик пламени.
6. Датчик температуры теплоносителя системы.

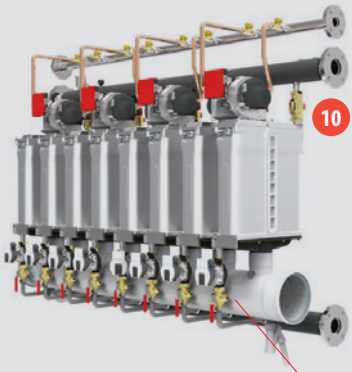

Гидравлический блок

7. Высокопроизводительный модулирующий циркуляционный насос. Макс. напор 8 м
8. 3-ходовой клапан для безопасного отключения одного из нагревательных блоков от общей гидравлической системы котла.
9. Датчик температуры теплоносителя в обратном контуре
10. Обратный клапан

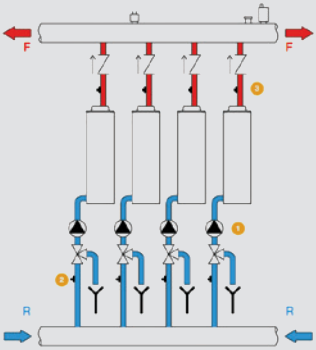

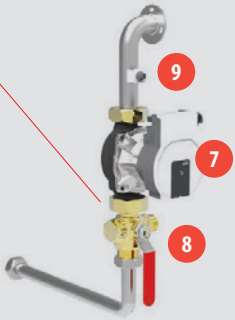

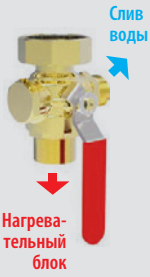

Технические параметры

TITAN		150	225	300	370	450	520	600
Макс./мин. тепловая мощность	кВт	142/14	213/14	284 /14	355/14	426/14	497/14	568/14
Макс. тепловая мощность (80°C/60°C)	кВт	139,2	208,8	278,4	348,1	417,7	487,3	556,9
Мин. тепловая мощность (80°C/60°C)	кВт	13,7	13,7	13,7	13,7	13,7	13,7	13,7
Макс. тепловая мощность (50°C/30°C)	кВт	148,4	222,6	296,8	371	445,2	519,4	593,6
Мин. тепловая мощность (50°C/30°C)	кВт	15,1	15,1	15,1	15,1	15,1	15,1	15,1
КПД при Рмакс (80°C/60°C)	%	98	98	98	98	98	98	98
КПД при Рмин (80°C/60°C)	%	97,7	97,7	97,7	97,7	97,7	97,7	97,7
КПД при Рмакс (50°C/30°C)	%	104,5	104,5	104,5	104,5	104,5	104,5	104,5
КПД при Рмин (50°C/30°C)	%	108,2	108,2	108,2	108,2	108,2	108,2	108,2
КПД при 30% нагрузке Рмакс	%	108,8	108,8	108,8	108,8	108,8	108,8	108,8
Полнота сгорания при Рмакс (80°C/60°C)	%	98,4	98,4	98,4	98,4	98,4	98,4	98,4
Полнота сгорания при Рмин (80°C/60°C)	%	98,7	98,7	98,7	98,7	98,7	98,7	98,7
Потери в дымоходе (80°C/60°C)	%	1,6	1,6	1,6	1,6	1,6	1,6	1,6
Полнота сгорания при Рмакс (50°C/30°C)	%	98,8	98,8	98,8	98,8	98,8	98,8	98,8
Полнота сгорания при Рмин (50°C/30°C)	%	99,4	99,4	99,4	99,4	99,4	99,4	99,4
Потери в дымоходе (50°C/30°C)	%	1,2	1,2	1,2	1,2	1,2	1,2	1,2
Температура дымовых газов (80°C/60°C) Рмакс/Рмин	°C	62/60						
Температура дымовых газов (50°C/30°C) Рмакс/Рмин	°C	48/31						
Объем дымовых газов Рмакс/Рмин	г/с	64/7	96/7	128/7	160/7	192/7	224/7	255/7
Объем конденсата Рмакс/Рмин	кг/ч	12,6/4	18,9/6	25,2/8	31,5/10	37,8/12	44,1/14	50,4/16
CO (O_2 = 0%) Рмакс/Рмин	мг/кВт·ч	117/10						
CO (O_2 = 0%) средневзвешенный	мг/кВт·ч	19						
NOx (O_2 = 0%) Рмакс/Рмин	мг/кВт·ч	49/18						
NOx (O_2 = 0%) средневзвешенный	мг/кВт·ч	42						
Макс./мин. рабочее давление	бар	6/0,8						
Предельная рабочая температура	°C	95						
Диапазон регулировки макс./мин. температуры	°C	90/20						
Объем воды	литры	24	35	46	57	68	79	90
Класс защиты от поражения электрическим током	IP	X4D						
Электропитание	В/Гц	230/50						
Потребляемая мощность	Вт	380	570	760	950	1 140	1 330	1 520
Собственный вес	кг	215	255	290	355	395	465	500
Напор дымовых газов при Рмакс/Рмин	Паскаль	200/4						
Исполнение изделия		B23						

Технические характеристики

МОДЕЛЬ	А, мм
Mach 150	1047
Mach 225	
Mach 300	

МОДЕЛЬ	А, мм
Mach 370	1487
Mach 450	
Mach 520	2069
Mach 600	

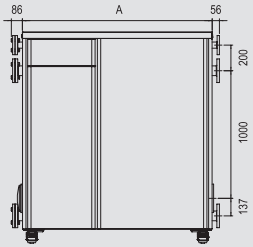

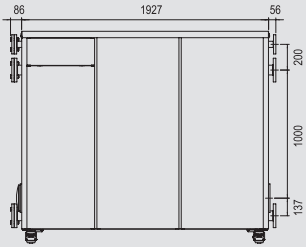

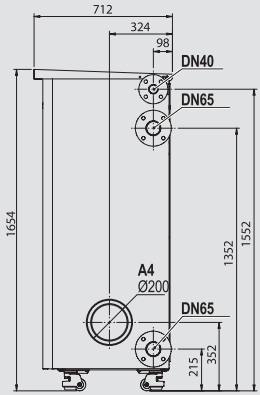

Квадратная версия (QUADRA) 92-1890

MEGAPREX N N

Стальной водогрейный котел

- Стальной водогрейный котел для работы с наддувными газовыми, дизельными или мазутными горелками.
- 2-х ходовой котел с реверсивной топкой, полностью изолированной внешним слоем из стекловолокна толщиной 80 мм.
- Передняя дверца с двойным слоем изоляции и симметричным открытием (направо/налево) и центровка дверей с уникальным механизмом.
- Конструкция разработана для оптимальной циркуляции жидкости внутри котла, тем самым улучшая теплообмен.
- Максимальное рабочее давление – 6 бар (более высокое давление по запросу).
- Модель N92N–N401N поставляются со стандартным присоединением трубопроводов.

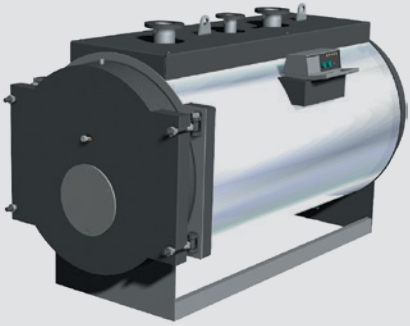

Цилиндрическая версия (TONDA) 2360-6000

0Q2K10XA	**Термостатическая панель управления***

*Панель управления входит в стандартный комплект поставки.

Технические параметры

Модель	Мощность, кВт мин.	Мощность, кВт макс.	Топочная мощность, кВт мин.	Топочная мощность, кВт макс.	КПД, % Pmax	КПД, % 30%	Объем воды в котле, л	Сопротивление по ходу дымовых газов, мбар	Ширина, мм	Длина, мм	Высота, мм	Вес, кг	Код
92 N	60	92	64,3	99,5	92,48	93,95	120	0,5	800	1087	925	260	0QIJ3AXD
107 N	70	107	75	116	92	93,65	120	0,7	800	1087	925	260	0QIJ4AXD
152 N	100	152	107,3	165	92,3	94,5	185	1,2	800	1337	980	350	0QIJ6AXD
190 N	137	190	147,4	206	91,95	93,46	185	1,2	800	1337	980	350	0QIJ7AXD
240 N	160	240	170,9	261	92,25	94,24	235	2,3	800	1587	980	440	0QIJ8AXD
300 N	196	300	209,5	326	92,05	94,12	300	3,3	940	1607	1100	480	0QIJ9AXD
350 N	228	350	277,5	378	92,51	95,5	365	3,5	940	1857	1100	590	0QIJAAXD
401 N	260	401	364,5	432	92,3	94,19	365	4,4	940	1857	1100	590	0QIJBAXD
525 N	341	525	417	567	92,5	94,15	405	4,3	1050	1859	1250	860	0QIJEAXD
600 N	390	600	495	648	92,56	94,32	465	4,8	1050	2219	1250	970	0QIJFAXD
720 N	468	720	502	777	92,71	93,6	735	4,5	1250	2219	1400	1250	0QIJHBXD
820 N	533	820	566	881	93,1	94,4	735	5,6	1250	2219	1400	1250	0QIJIBXD
940 N	611	940	651	1011	92,95	94,2	850	5,4	1250	2455	1400	1420	0QIJJBXD
1060 N	689	1060	731	1140	93,05	96,75	1250	6,0	1430	2482	1580	1580	0QIJKBXD

Термостатическая панель управления

Для работы котлов с наддувными горелками

0Q2K10XA	**Термостатическая панель управления***

- Подходит для горелок 1-ступенчатых, 2-ступенчатых и модулирующих.
- Возможность для подключения дополнительного блока управления.
- Включает два рабочих термостата 100°C.
- Возможность для подключения термостата температуры воздуха в помещении.
- Предохранительный термостат 110°C.
- Индикаторная лампа блокировки горелки.
- Термостат циркуляционного насоса (40°C).
- Предварительно настроена для интеграции электронного регулятора.
- Включает 2-ступенчатый термостат регулировки на основе датчика потока NTC, предохранительный термостат.
- Входы для термостата помещения, дополнительное предохранительное устройство (макс. 2 последовательно).

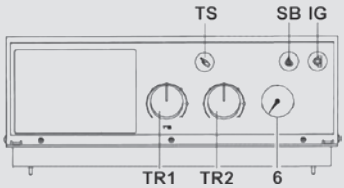

IG – главный выключатель; SB – индикаторная лампа блокировки горелки;
TR1 – термостат 1-й ступени (57-110), TR2 – термостат 2-й ступени (57-110);
TS – перезапуск предохранительного термостата; 6 – термометр

Электрическая схема панели управления

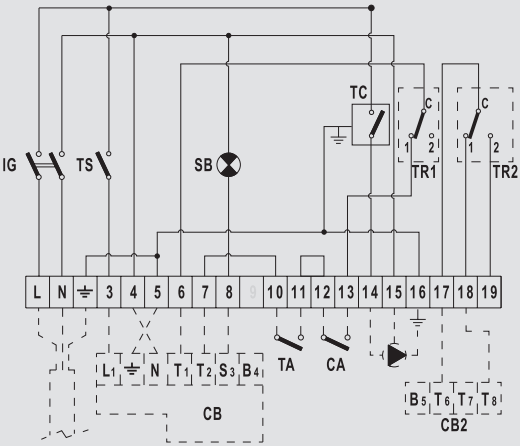

Соединения, указанные штриховой линией, выполняются силами монтажной организации

Условные обозначения:
IG – главный выключатель;
TR – предохранительный термостат (115°C);
TA – термостат температуры воздуха в помещении;
SB – индикаторная лампа блокировки горелки;
TC – термостат циркуляционного насоса (40°C);
CA – вспомогательный контакт;
CB – разъем горелки;
CB2 – разъем горелки 2-й ступени;
TR1 – термостат 1-й ступени (57-110°C);
TR2 – термостат 2-й ступени (57-110°C);

Обозначение клемм:

3	Фаза горелки
4	Нейтраль горелки
5	Масса горелки
6, 7	Разрешение горелки
8	Блокировка горелки
10, 11	Термостат температуры воздуха в помещении
12, 13	Вспомогательное разрешение
14, 15	Циркуляционный насос
16	Масса циркуляционного насоса
17, 18, 19	Разрешение 2-й ступени

Torero

Двухконтурный/одноконтурный газовый котёл с закрытой камерой сгорания

- Двухконтурный котел с двумя раздельными теплообменниками: первичный – медный, с защитным внешним покрытием и встроенными турбулизаторами потока, вторичный – из нержавеющей стали.
- Автоматическая адаптация мощности котла к малым системам отопления: благодаря модуляции в широком диапазоне, котел может легко и эффективно подстраиваться под фактическую мощность ОВ или ГВС, обеспечивая повышенный комфорт для пользователя и продлевая срок службы котла.
- 3-скоростной циркуляционный насос со встроенным автоматическим воздухоотводчиком позволяет котлу адаптироваться к любой системе отопления.
- Большой дисплей с сенсорным управлением.
- Непрерывная электронная модуляция пламени в режимах ОВ и ГВС.
- Максимальный набор защитных функций, необходимых для безопасной работы котла.
- Возможность подключения комнатного термостата типа «ON-OFF», пульта дистанционного управления по протоколу OpenTherm.
- Возможность эксплуатации на природном или на сжиженном газе.

Стильный большой сенсорный дисплей

Технические характеристики

МОДЕЛЬ			F13	F18	F24	F32	H F24	H F32
КПД		%	92,1	92,8	93,1	93,0	93,1	93
Тип камеры сгорания			закр.	закр.	закр.	закр.	закр.	закр.
Количество контуров			2	2	2	2	1	1
Тепловая мощность	СО (мин-макс) ГВС (мин-макс)	кВт	8,3-13 8,3-24	8,3-18 8,3-24	8,3-24 8,3-24	11,9-32 11,9-32	8,3-24 8,3-24*	11,9-32 11,9-32*
Производительность ГВС при Δt=25°C		л/мин	13,6	13,6	13,6	17,2		
Производительность ГВС при Δt=30°C		л/мин	11,3	11,3	11,3	14,3		
Макс. расход газа	прир. газ сжиж. газ	$м^3$/ч кг/ч	1,48 1,1	2,08 1,5	2,73 2	3,65 2,65	2,73 2	3,65 2,8
Присоед. размеры (СО-ГВС-Газ)		дюйм	3/4 - 1/2 - 1/2					
Габаритные размеры		мм	742x440x235			742x440x340	742x440x235	742x440x344
Вес (без воды)		кг	30	30	30	37,3	27,8	35,1
Диаметр дымохода		мм	60/100;80/80					
АРТИКУЛ			**GCE0200A**	**GCE0400A**	**GCE0600A**	**GCE0800A**	**GCEZ620A**	**GCEZ820A**

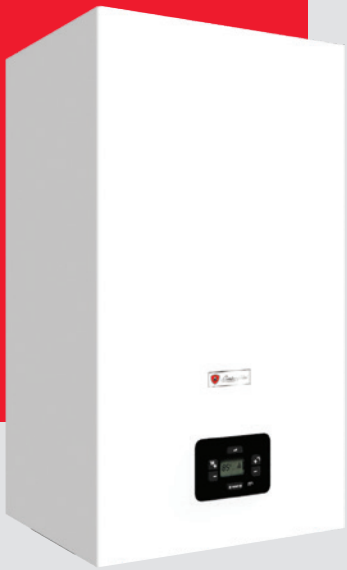

Easy tech D

Двухконтурный/одноконтурный газовый котел

- Компактный медный первичный теплообменник.
- Модулирование мощности с микропроцессорной платой.
- Мгновенная подача горячей воды через пластинчатый теплообменник.
- Обновленная панель управления с дисплеем и кнопками.
- Циркуляционный насос с 3 уровнями и антиблокировочной системой.
- Новая гидравлическая группа для легкого обслуживания.
- Компактный размер и небольшой вес.
- Режим плавающей температуры с уличным датчиком (опция).
- Управление с пульта дистанционного управления (опция).
- Система ECO/COMFORT для быстрого производства ГВС.

Технические характеристики

Модель		F 24	F 32	F 37	C 24	C 32	HF 24	HF 32
Макс./мин. теплопроизводительность в режиме отопления	кВт	25,8 / 8,3	34,4 / 11,5	39,7 / 14,0	25,8 / 8,3	34,4 / 11,5	25,8 / 8,3	34,4 / 11,5
Макс./мин. тепловая мощность в режиме отопления (80/60°C)	кВт	24,0 / 7,2	32,0 / 9,9	37,0 / 12,9	23,5 / 7,0	31,3 / 9,7	24,0 / 7,2	32,0 / 9,9
Макс./мин. теплопроизв. ГВС	кВт	25,8 / 8,3	34,4 / 11,5	39,7 / 14,0	25,8 / 8,3	34,4 / 11,5	–	–
Макс./мин. тепловая мощность ГВС	кВт	24,0 / 7,2	32,0 / 9,9	37,0 / 12,9	23,5 / 7,0	31,3 / 9,7	–	–
КПД Pmax (80-60°C)	%	92,9	93,1	93,2	91,2	91,0	92,9	93,1
КПД Pmin (80-60°C)	%	86,7	86,1	92,1	84,3	84,3	86,7	86,1
КПД 30%	%	90,5	91,0	91,0	89,8	89,8	90,5	91,0
Температура дымовых газов (80/60 °C) – Pmax / Pmin	°C	124 / 90	125 / 88	125 / 98	116 / 65	132 / 86	124 / 90	125 / 88
Давление подачи газа G20	мбар	20	20	20	20	20	20	20
Сопла горелки G20	шт.×Ø	11X1,35	15X1,35	17x1,35	11x1,35	15X1,35	11X1,35	15X1,35
Расход газа G20 – Max / min	$м^3$/ч	2,73 / 0,88	3,64 / 1,22	4,20 / 1,48	2,73 / 0,88	3,64 / 1,22	2,73 / 0,88	3,64 / 1,22
Сопла горелки G31	шт.×Ø	11X0,79	15X0,79	17X0,79	11X0,79	15X0,79	11X0,79	15X0,79
Расход газа G31 – Max / min	кг/ч	2,02 / 0,65	2,69 / 0,90	3,11 / 1,10	2,02 / 0,65	2,69 / 0,90	2,02 / 0,65	2,69 / 0,90
CO_2–G31 – Макс. / мин.	%	7,7 / 2,4	8,2 / 2,4	8,0 / 2,6	4,6 / 2,2	6,3 / 3,0	7,7 / 2,4	8,2 / 2,4
Класс по выбросам NOx		3	3	3	3	3	3	3
Макс./мин. рабочее давление CO	бар	3,0 / 0,8	3,0 / 0,8	3,0 / 0,8	3,0 / 0,8	3,0 / 0,8	3,0 / 0,8	3,0 / 0,8
Макс. температура регулировки в режиме отопления	°C	90,0	90,0	90,0	90,0	90,0	90,0	90,0
Объем расширительного бака CO	л	8	10	10	8	10	8	10
Макс./мин. рабочее давление ГВС	бар	9,0 / 0,3	9,0 / 0,3	9,0 / 0,3	9,0 / 0,3	9,0 / 0,3	–	–
Расход ГВС Δt 25°C	л/мин	13,8	18,3	21,1	13,5	17,9	–	–
Расход ГВС Δt 30°C	л/мин	11,5	15,3	17,6	11,2	14,9	–	–
Степень защиты	IP	IPX4D	IPX4D	IPX4D	IPX4D	IPX4D	IPX4D	IPX4D
Напряжение питания	В/Гц	230V~50Hz						
Потребляемая электрическая мощность	Вт	110	135	135	80	90	110	135
Порожний вес	кг	32,0	35,0	37,0	27,0	30,0	32,0	35,0
Артикул		**0DAF4AYD**	**0DAF7AYD**	**0DAF8AYD**	**0DAC4AYD**	**0DAC7AYD**	**0DAO4AYD**	**0DAO7AYD**

ERA F 45 D

Чугунный котел с атмосферной газовой горелкой

- Атмосферная горелка из нержавеющей стали, газовый клапан с возможностью настройки требуемой мощности.
- Возможность подключения и управления внешним бойлером ГВС с функцией «антилегионелла».
- Функция «плавающей температуры» при подключении уличного термостата.
- Кнопочная панель управления с большим ЖК-дисплеем.
- Возможность подключения опционального выносного блока управления.
- Функция защиты от замерзания (при наличии подачи газа и электропитания).
- Аксессуары: насосная группа и расширительный бак.

Схема устройства

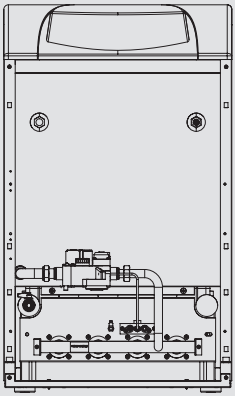

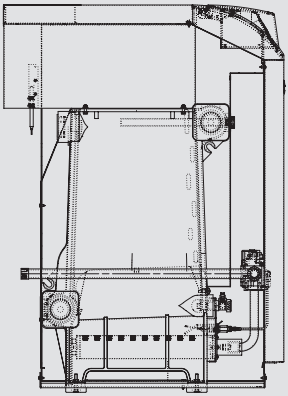

Технические параметры

МОДЕЛЬ			45
Тепловая мощность	Макс нагрев	кВт	49,5
	Мин.	кВт	19,7
Теплопроизводительность	Макс нагрев	кВт	45,0
	Мин.	кВт	17,2
КПД 80-60°C	Рмакс%	%	90,9
КПД 30% нагрузки		%	91,6
Количество секций			5
Объем воды		л	14,1
Рабочее давление	Макс.	Бар	6
Сухой вес котла		кг	164
Габариты	ШхВхГ	мм	500x850x615
Диаметр дымохода		мм	150
АРТИКУЛ			0E4L5AWD

Панель управления

Комплект перевода на сжиженный газ

КОТЕЛ	Артикул	Форсунки
D 45	39817000	Ø1,75 (4 шт)

GASTER N

Чугунный котел с атмосферной газовой горелкой

- Секционный корпус котла из чугуна марки G20 с надежной теплоизоляцией слоем минеральной ваты экранированной алюминиевой фольгой.
- Атмосферная горелка из нержавеющей стали AISI 304, электронное зажигание с пилотным пламенем и предохранительным устройством на базе электрода ионизации.
- Двухступенчатая горелка (кроме модели 56).
- Коллектор дымовых газов с полуинтегрированным антинагнетателем с точкой отбора дымовых газов.
- Эффективная работа благодаря большой поверхности теплообмена чугунных секций и плотной теплоизоляции корпуса котла.
- Возможность установки котлов в каскад: бок о бок или спина к спине.
- Панель управления с местом для интеграции электронного регулятора.

Схема устройства

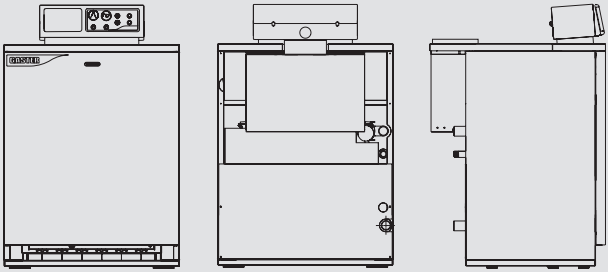

Технические параметры

МОДЕЛЬ			67	77	87	97	107	119	136	153	170	187	255	289
Тепловая мощность	Макс Мин	кВт	73,3 31,0	84,2 35,7	95,2 40,3	106,0 45,0	117,0 49,0	131,0 77,0	149,0 89,0	168,0 100,0	187,0 110,0	206,0 122,0	280,0 166,0	317,0 188,0
Тепло-производительность	Макс Мин	кВт	67,0 27,3	77,0 31,4	87,0 35,5	97,0 39,6	107,0 43,0	119,0 71,0	136,0 82,0	153,0 92,0	170,0 102,0	187,0 112,0	255,0 153,0	289,0 173,0
КПД 80-60°C, Рмакс%			91,4	91,5	91,4	91,5	91,5	91,2	91,3	91,4	91,5	91,6	91,9	92,0
Количество секций			7	8	9	10	11	8	9	10	11	12	16	18
Рабочая температура	Макс	°C	100	100	100	100	100	100	100	100	100	100	100	100
Рабочее давление	Макс	бар	6	6	6	6	6	6	6	6	6	6	6	6
Объем воды		л	19,1	21,6	24,1	26,6	29,1	38	42	46	50	54	70	78
Длина		мм	760	760	760	760	760	1050	1050	1050	1050	1050	1100	1100
Высота		мм	1142	1142	1142	1142	1142	1222	1222	1222	1222	1222	1222	1222
Ширина		мм	760	850	930	1020	1100	930	1020	1100	1190	1270	1610	1780
Диаметр дымохода		мм	180	200	200	200	200	220	250	250	300	300	350	350
Артикул			0E4L7A5D	0E4L8A5D	0E4LAA5D	0E4L9A5D	0E4LBA5D	0E2L8MAD	0E2L9MAD	0E2LAMAD	0E2LBMAD	0E2LCMAD	0E2LGMAD	0E2LIMAD

EL DB N

3-ходовой чугунный котел для горелок на газе и дизельном топливе

- Высокоэффективный чугунный котел с трехходовым теплообменником с надежной теплоизоляцией слоем минеральной ваты, экранированной алюминиевой фольгой.
- Бесшумная работа благодаря низкой турбулентности газохода.
- Класс энергоэффективности 2 звезды в соответствии с директивой 92/42 EEC с дополнением Per. 812/2013
- Конический выход под дымовую трубу, для легкого присоединения к различным диаметрам дымоходов
- Аналоговая панель управления с элегантной крышкой
- Панель управления включает в себя термометр, выключатель зажигания, предохранительный термостат с ручным сбросом и ручку настройки температуры
- Стильный стальной кожух, окрашенный методом анафореза с использованием эпоксидной порошковой краски
- Простая установка одно и двухступенчатых горелок, работающих как на газовом, так и на жидком топливе

Устройство котла

Схема устройства

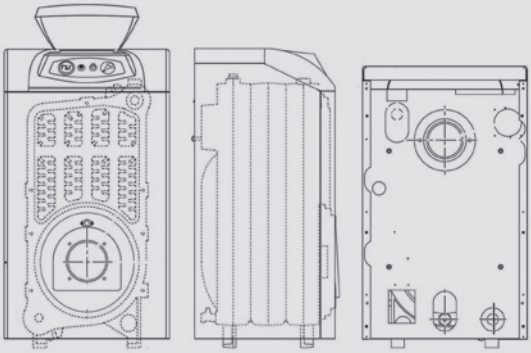

Технические параметры

МОДЕЛЬ			32	47	62	78	95
Тепловая мощность	Макс	кВт	34,9	51,6	67,7	85,6	103,2
Теплопроизводительность	Макс	кВт	32,0	47,0	62,0	78,0	95,0
КПД	80°C–60°C	Pmax %	91,7	91,1	91,5	91,1	92,0
	30% нагрузки	%	94,3	93,5	94,0	93,5	93,8
Количество секций			3	4	5	6	7
Объем воды		л	18	23	28	33	38
Рабочее давление	Макс.	бар	6	6	6	6	6
Аэродинамическое сопротивление		мбар	0,2	0,27	0,4	0,4	0,63
Сухой вес котла		кг	127	166	205	244	283
Габариты	ШхВхГ	мм	500x850x400	500x850x500	500x850x600	500x850x700	500x850x800
Диаметр дымохода		мм	130	130	130	130	130
АРТИКУЛ			01HJ3DWD	01HJ4DWD	01HJ5DWD	01HJ6DWD	01HJ7DWD

Sirio

Настенный одноконтурный электрокотел (с возможностью подключения бойлера)

- Бесшумная работа.
- Насос, расширительный бак емкостью 6 л и системы безопасности котла входят в комплект поставки.
- Простота эксплуатации.
- Работа в режиме отопления и ГВС (нагрев бойлера).
- Режим приоритета бойлера.
- Регулировка температуры отопления и горячей воды, индикация установленной и реальной температуры.
- Автоматическая модуляция мощности котла.
- Ротация ТЭНов.
- 3-скоростной циркуляционный насос Ferroli.
- Система самодиагностики.
- Система защиты от замерзания.
- Подключение комнатного термостата ON/OFF или комнатного пульта управления OpenTherm.
- Управление котлом через приложение в телефоне при подключении беспроводного пульта управления Connect, протокол OpenTherm.

КОМПЛЕКТ ПРИСОЕДИНЕНИЯ БОЙЛЕРА

Электрокотлы серии Sirio являются полностью автономными теплогенераторами,
с широкими возможностями по управлению
и автоматизации работы.

Технические параметры

МОДЕЛЬ			6.0	9.0	12.0	15.0	18.0	24.0
КПД		%	99,5	99,5	99,5	99,5	99,5	99,5
Напряжение электропитания		В	220/380	220/380	380	380	380	380
Количество контуров			1	1	1	1	1	1
Количество ТЭНов/блоков ТЭНов			3/1	3/1	3/1	6/2	6/2	6/2
Тепловая мощность (мин-макс)	CO	кВт	2,0-6,0	3,0-9,0	4,0-12,0	2,5-15,0	3,0-18,0	4,0-24,0
Максимальная температура нагреваемой воды		℃	80	80	80	80	80	80
Емкость экспанзомата		л	6	6	6	6	6	6
Рабочее давление котла, минимальное		бар	0,8	0,8	0,8	0,8	0,8	0,8
Рабочее давление котла, максимальное		бар	3,0	3,0	3,0	3,0	3,0	3,0
Рабочее давление котла, рекомендуемое		бар	1,0-1,7	1,0-1,7	1,0-1,7	1,0-1,7	1,0-1,7	1,0-1,7
Класс электрической защиты		IP	IP X40	IP X40	IP X40	IP X40	IP X40	IP X40
Присоединительные размеры (CO - ГВС (подпитка))		дюйм	3/4 - 1/2	3/4 - 1/2	3/4 - 1/2	3/4 - 1/2	3/4 - 1/2	3/4 - 1/2
Габаритные размеры		мм	700×420×250					
Вес (без воды)		кг	25	25	25	27	27	27
АРТИКУЛ для однофазных котлов			**GCZL02VD**	**GCZL12VD**				
АРТИКУЛ для трехфазных котлов			**GCZC02VD**	**GCZC12VD**	**GCZC22VD**	**GCZC32VD**	**GCZC42VD**	**GCZC62VD**

Водонагреватели Brio абсолютно безопасны и признаны во всей Европе

Brio

Настенный проточный газовый водонагреватель

- Назначение устройства – нагрев хозяйственной воды в проточном режиме.
- Устройство имеет встроенный автономный блок электропитания.
- Компактные размеры позволяют установить оборудование в любом интерьере.
- Автоматический розжиг горелки при открытии крана горячей воды.
- Производительность ГВС 10,8 л/мин (при ΔT = 25°C).
- Электронный розжиг.
- Открытая камера сгорания.
- Датчик NTC для индикации температуры горячей воды.
- Информативный ЖК дисплей (индикация: горения, температура ГВС, заряда батареи и перегрева).
- Ручка регулировки мощности (расход газа) и ручка регулировки температуры воды (расход воды).
- Включение при минимальном давлении воды 0,2 бар.
- Максимальное давление воды 10 бар.
- Возможность работы как на природном, так и на сжиженном газе.
- Встроенный редуктор давления газа позволяет работать в диапазоне 13-20 мбар без перенастройки.
- Латунная гидравлическая группа.
- Работа от батареек 2×1,5 В.

Технические параметры

Модель Brio			11	14
Полная тепловая мощность	макс.	кВт	21,1	27,8
	мин.		8,1	10,6
КПД		%	74,5	89
Теплопроизводительность	макс.	кВт	18,9	24,7
	мин.		7,1	9,2
Макс. прозводительность при ΔT= 25°C Макс. прозводительность при ΔT= 50°C		л/мин	10,8 5,4	13,7 6,8
Макс. расход газа	прир. газ	м³/час	2,23	2,83
	сжиж. газ	кг/час	1,65	2,10
Давление воды	макс.	бар	10	
	мин.		0,5	
Уровень звуковой мощности (LWA)		дБ	58	
Подключения	газ	мм	Ø 15	
	воды	дюйм	1/2″	
Габраритные размеры	Высота	мм	560	650
	Ширина		328	400
	Глубина		181	190
Вес нетто		кг	9,2	12,9
Диаметр дымохода		мм	110	132
Артикул			**GCW11KVD**	**GCW12KVD**

BSF

Бойлер косвенного нагрева

- Бак косвенного нагрева для приготовления горячей бытовой воды с одним/двумя змеевиками.
- Модель 1С снабжена одним вытянутым змеевиком, широко охватывающим необходимую для прогрева часть бака.
- Модель 2С имеет два змеевика для соединения с различными источниками тепла.
- Бак из стали с покрытием из голубого стеклофарфора.
- Бойлер снабжен 1,5 кВт нагревательным элементом с терморегулятором.
- Толщина изоляции 50 мм по всей поверхности бака.
- Надежный ABS термометр.
- Соединение для подключения контура рециркуляции.
- Максимальная температура нагрева 95 °C, максимальное давление 8 Бар.
- Два магниевых анода.

Экономия электроэнергии

Защита от легионеллы

Небьющийся термометр из пластика ABS

Технические характеристики

BSF		100-1C	150-1C	200-1C	300-1C	400-1C	500-1C
Объем бака	л	89	129	169	257	355	460
Номинальная мощность теплообменника 135 К	кВт	18,5	31,25	52,0	64,25	59,25	84,75
Расход горячей воды 135 К	л/ч	450	790	1276	1576	1440	2060
Расход горячей воды 150 К	л/ч	318	537	893	1104	1020	1458
Время подготовки 135 К	мин	13	11,5	9,4	11,4	17	14,5
Время подготовки 150 К	мин	19	17	13,4	16,3	24	21
Макс. рабочее давление при производстве ГВС	бар	8	8	8	8	8	8
Макс. рабочая температура при производстве ГВС	°C	95	95	95	95	95	95
Потеря для поддержания	кВт·ч×24 ч	1,6	1,8	2,2	2,7	2,9	3,5
Площадь теплообменника	$м^2$	0,74	1,25	2,08	2,57	2,37	3,39
Длина теплообменника	м	9,3	15,8	26,4	32,7	22,8	32,6
Потеря давления в теплообменнике	мбар	228	386	641	794	118	167
Номинальный расход теплообменника	$м^3$/ч	2	2	2	2	2	2
Класс защиты	IP	X4	X4	X4	X4	X4	X4
Напряжение питания	В/Гц	230/50	230/50	230/50	230/50	230/50	230/50
Потребляемая мощность	В	1500	1500	1500	1500	1500	1500
Порожний вес	кг	46	63	88	114	126	155
Диаметр (A)	мм	500	500	540	620	750	750
Высота (B)	мм	978	1325	1453	1535	1469	1769
Артикул		**GRN1780D**	**GRN1980D**	**GRNPB10D**	**GRNPW00D**	**GRN7410D**	**GRN8410D**

Технические характеристики

BSF		500-2C
Объем бака	л	461
Верхний змеевик		
Номинальная мощность теплообменника 135 К	кВт	29,6
Расход горячей воды 135 К	л/ч	726
Расход горячей воды 150 К	л/ч	510
Время подготовки 135 К	мин	41
Время подготовки 150 К	мин	59
Площадь теплообменника	$м^2$	1,19
Длина теплообменника	м	11,43
Потеря давления в теплообменнике	мбар	58
Номинальный расход теплообменника	$м^3/ч$	3
Нижний змеевик		
Номинальная мощность теплообменника 135 К	кВт	55
Расход горячей воды 135 К	л/ч	1350
Расход горячей воды 150 К	л/ч	945
Время подготовки 135 К	мин	22
Время подготовки 150 К	мин	32
Площадь теплообменника	$м^2$	2,2
Длина теплообменника	м	21,2
Потеря давления в теплообменнике	мбар	109
Номинальный расход теплообменника	$м^3/ч$	3
Макс. рабочее давление при производстве ГВС	бар	8
Макс. рабочая температура при производстве ГВС	°C	95
Потеря для поддержания	кВт·ч×24 ч	3,5
Класс защиты	IP	X4
Напряжение питания	В/Гц	230/50
Потребляемая мощность	В	1500
Порожний вес	кг	170
Диаметр (A)	мм	750
Высота (B)	мм	1769
Артикул		**GRN8420D**

Для следующей температуры: воды в котле 85°C, выход горячей воды при 45°C, подача холодной воды при 10°C.
При температуре воды в котле 85°C и макс. производительности.

Гидравлическая схема

BSF 1C

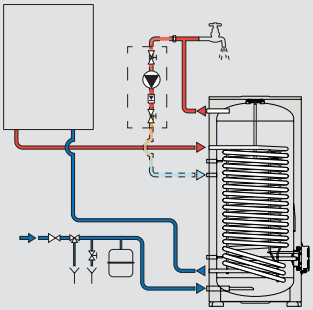

BSF 2C

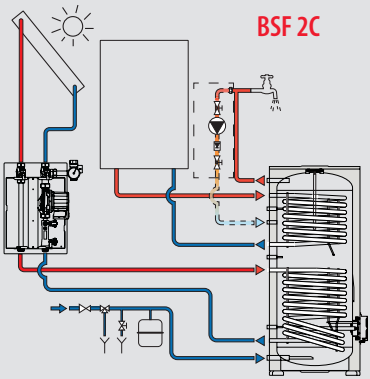

Lamborghini CALORECLIMA

- В связи с постоянными усилиями по улучшению ассортимента продукции и для повышения уровня удовлетворенности клиентов, Компания подчеркивает, что внешний вид и/или размер, технические характеристики и комплектующие могут быть изменены.

Поддержка клиентов в РФ:
+ 7 495 6460623
www.lamborghinicalor.ru
info@lamborghinicalor.ru